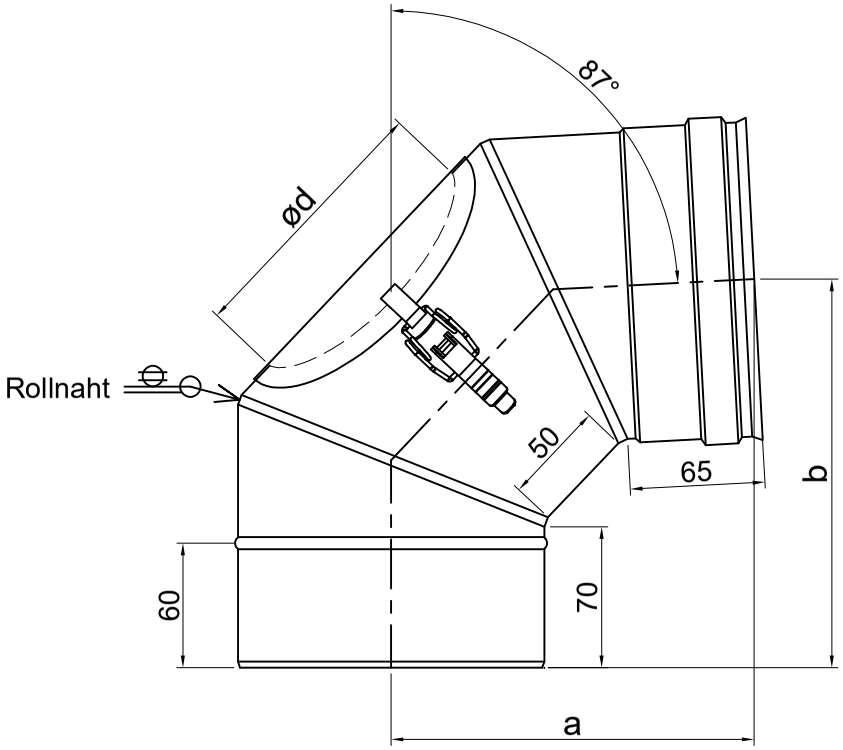

KD mit Isotherm Dichtung
70ZKT0106

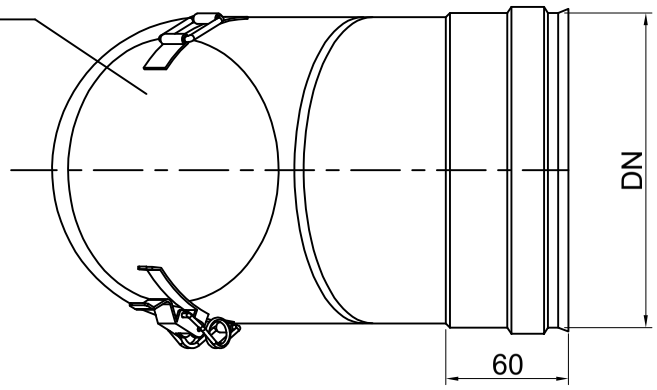

BP87H									
DN	**80**	**100**	**113**	**130**	**150**	**180**	**200**	**250**	**300**
a	145	161	160	168	178	192	201	225	249
b	155	173	172	180	190	205	215	240	265
ød	80	100	100	100	130	130	130	150	150

eka - edelstahlkamine gmbh
robert-bosch-straße 4
95369 untersteinach
tel.: (09225) 981-01
fax: (09225) 981-11
Homepage: http://www.eka-edelstahlkamine.de

Kunde / Betreiber: EKA

Bezeichnung:
BP87H
KDISO
-

	Name	Datum
gez.	Unterdörfel	27.03.2020
gepr.		

Blattgröße: DIN A 4
Maßstab:
PL–Nr.:
Werkstoff: - 1.4404 - 0,5
Artikel–Nr.: 6400 Ø BP87H
Zeichnung–Nr.: 70648

Index	Änderung	Datum	Name
D			
C			
B			
A			