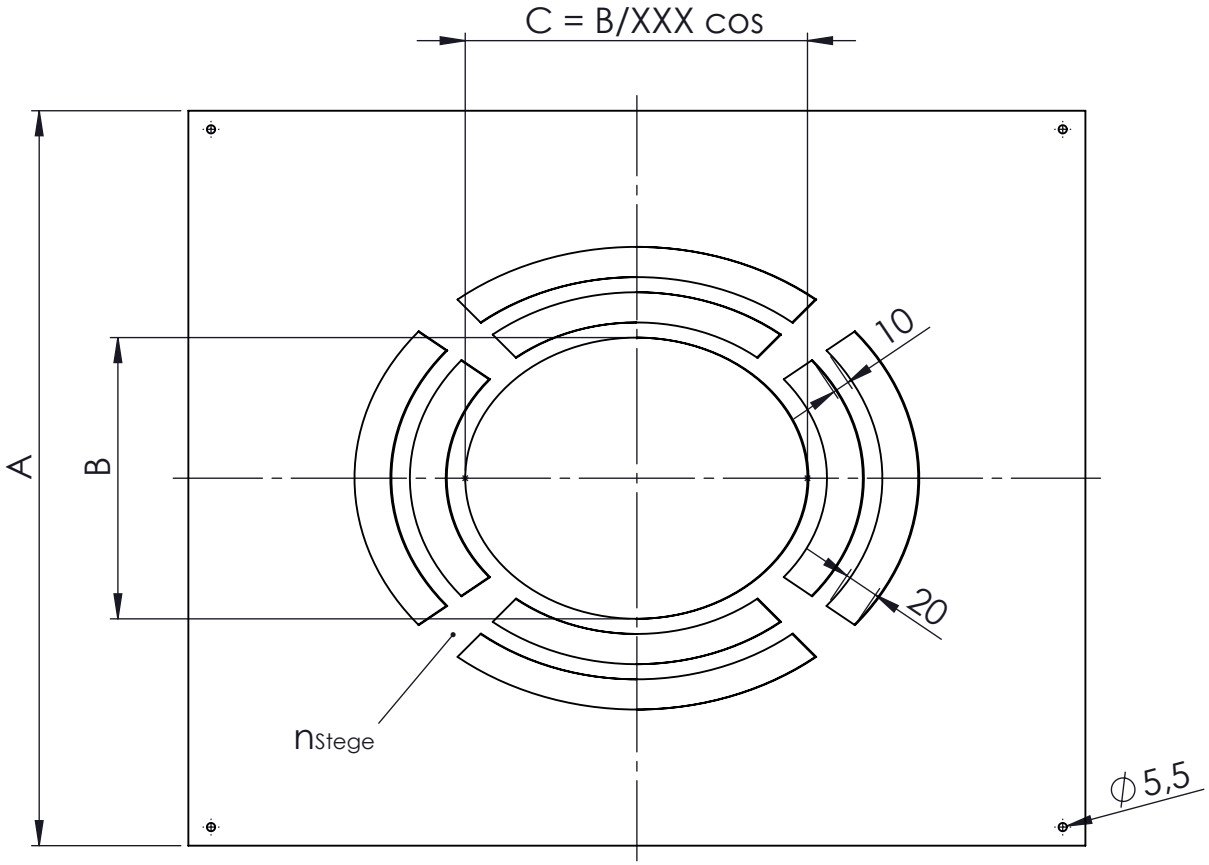

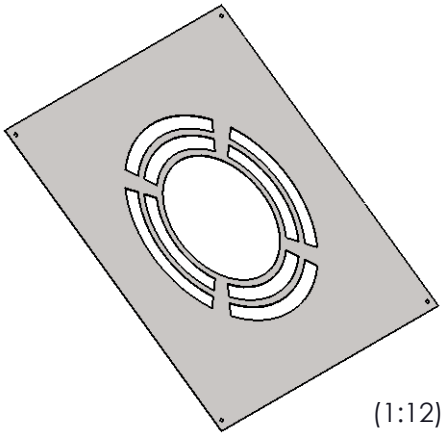

(1:12)

XXX = Gradzahl (Dachneigung)

Bei der Bestellung Gradzahl angeben!

Ø	0080	0100	0115	0120	0130	0140	0150	0160	0180	0200	0225	0250	0300	0350	0400	0450	0500	0550	0600
A	451	471	486	491	501	511	521	531	551	571	596	621	671	721	771	821	871	921	971
B	151	171	186	191	201	211	221	231	251	271	296	321	371	421	471	521	571	621	671
n	4							6					8				10		
t	0,6							0,8					1,0						

Material:
1.4404 / 1.4301
Hochglanz

weight:

Revisionsnummer A0

Schornsteintechnik Neumarkt

	Datum	Name
drawn	23.10.2013	D.Meyer
checked		
appr.		

Artikelbezeichnung: Deckenblende mit Hinterlüftung einteilig 1° -65° Neigung

Artikelnummer: DWP-Ø-170

A4

revision	date	name

scale: 1:5

sheet 1 of 1